VUOTOSTATI REGOLABILI IP54 SERIE VF243

Tensione Massima:	48 Volt
Intensità di corrente:	0,5 A Resistivi
Certificazione:	CE
Contatti elettrici:	SPST-NO (Normalmente Aperto) SPST-NC (Normalmente Chiuso)
Connessione elettrica:	Faston 6,3x0,8
Materiali standard	Corpo Acciao Zincato Membrana HNBR Portacontatti Nylon 6/6 Contatti elettrici Argentati
Protezione elettrica:	IP00 IP54 con Cappuccio CP54
Vita Meccanica:	10^6 cicli
Regolazione:	Vite interna
Montaggio:	Corpo chiave Ch24

VF243

CP54

Rev.06/2021

SIGLA di ORDINAZIONE

VF243 29 ZP E C 14 T480

TIPO	Vuotostato Faston Chiave 24
CAMPO di REGOLAZIONE	29 (-200 ... -900 mbar)
MATERIALE CORPO	ZP - BR - SS3 - SS6
MATERIALE MEMBRANE	HN - NB - V - S - E - SS
CONTATTO ELETTRICO	O - C
ATTACCO al PROCESSO	18 - 14 - 10K - 18C - 14C
ESECUZIONI SPECIALI	T - TD - G - SG - ST** - SW

SPIEGAZIONE SIGLA

TIPO
PF243 Vuotostato Regolabile Connettori Faston

RANGE
29 -200 ÷ -900 mbar

MATERIALE CORPO
ZP Acciao Zincato (standard)
BR Ottone (P. Max 80 bar)
SS3 Acciaio Inox AISI 303
SS6 Acciaio Inox AISI 316

MATERIALE MEMBRANA/GUARNIZIONE - TEMPERATURE
HN HNBR -20 ... +120 °C (standard)
NB NBR -20 ... +90 °C
V FKM -25 ... +120 °C
S Silicone -40 ... +140 °C
E EPDM -20 ... + 120 °C
SS Inox -30 ... +140 °C

CONTATTO ELETTRICO
O Normalmente Aperto
C Normalmente Chiuso

ATTACCO AL PROCESSO Quota A
18 1/8 Gas Conico L1=10 mm
14 1/4 Gas Conico L1=12 mm
10K M10 x 1 Conico L1=10 mm
18C 1/8 Gas Cilindrico L1=10 mm
14C 1/4 Gas Cilindrico L1=12 mm

ESECUZIONI SPECIALI
T Taratura in Salita settata in fabbrica al valore indicato
TD Taratura in Discesa settata in fabbrica al valore indicato
G Contatti Dorati per microcorrenti
SG Sgrassaggio per utilizzo con ossigeno
ST** Filettature speciali su richiesta (NPT, SAE, Metrico ecc...)
SW Cablaggi speciali (Automotive, Connettori volanti/integrati ecc...)

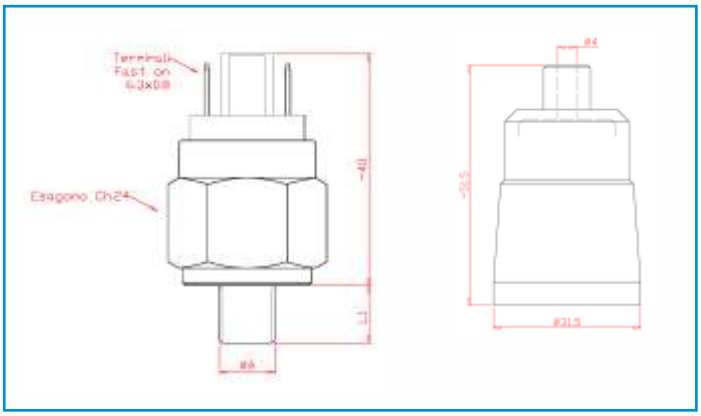

Modello	Campo di regolazione (mbar rel.)	Pressione massima statica supportabile	Differenziale fisso @ 25°C (mbar)	Tolleranza di intervento @ 25°C (mbar)	Esecuzione
VF243					
29	-200 ÷ -900	20 bar	25	±50	Membrana

COMER srl Via G. Rivani, 33 40138 Bologna Italy tel. 051/533007 fax. 051/6010482
Web: www.comer-italia.com Mail: comer@comer-italia.com